BDS / ADF
ACCESSORIES

⌀100 / ⌀125

zubehör
akcesoria
accessories
příslušenství

BDS

ADF

Package / Verpackung / Opakowanie / Balení

1

BDS - Plastová zpětná klapka z hmoty ABS s průhlednou fólií z PE pro ventilátory KLIMATOM. Slouží k zabránění vracení nežádoucích pachů, hmyzu nebo studeného vzduchu zpět do místnosti když ventilátor nepracuje.

ADF - Regulační mřížka z hmoty ABS pro ventilátory KLIMATOM zajišťuje usměrnění toku vzduchu směřujícího z ventilátoru a tím i zvýšení statického tlaku cca o 10 Pa. Ventilátor pak pracuje s lepší účinností i v delším ventilačním kanálu jak v provedení bez této mřížky.

Zpětná klapka BDS a regulační mřížka ADF je dostupná v průměrech 100 mm, 125 mm a je vhodná pro ventilátory IDEA, SOLO, ENTER, IRIS, PRIMO, ARES.

BDS - Plastic backflow valve made of snow-white ABS plastic which is antistatic. Part of the valve is plastic sheet, which prevents the penetration of cold air or small insects from the ventilation duct back into the room when the fan is not working.

ADF - Regulation grille made of ABS plastic and designed for fans. The grid directs the flow going from the fan out, thereby increasing the static pressure of about 10 Pa. The fan then works with better efficiency also in a longer ventilation duct then without this grille.

The backflow valve and regulation grille is available in diameter 100 mm, 125 mm and is suitable for fans IDEA, SOLO, ENTER, IRIS, PRIMO, ARES.

BDS - Luftumlenkhaube aus schneeweißen ABS-Kunststoff, die antistatisch hergestellt ist. Ein Teil des Luftumlenkhaube ist Kunststofffolie, die das Eindringen von kalter Luft oder kleinen Insekten aus dem Lüftungskanal zurück in den Raum verhindert, wenn der Ventilator nicht arbeitet.

ADF - Ventilationsgitter aus ABS-Kunststoff, erhöht den statischen Druck von mehr als 10 Pa als Ventilator ohne dieses Ventilationsgitter.

BDS und ADF ist geeignet für Axialventilatoren IDEA, SOLO, ENTER, IRIS, PRIMO, ARES.

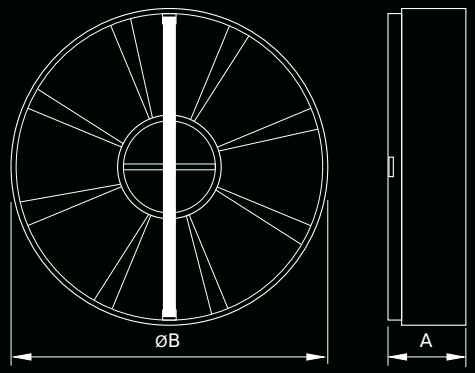

Dimensions / Abmessungen
Wymiary / Rozměry

Model	A	ØB
BDS 100	23	98
BDS 125	27	123
ADF 100	23	98
ADF 125	27	123

BDS - Kierownica powietrzna z tworzywa ABS z przezroczystą folią PE dla produktów KLIMATOM. Stosowanie w celu zapobiegania powrotu nieprzyjemnych zapachów, owadów lub zimnego powietrza do mieszkania, kiedy wentylator nie pracuje.

ADF - kratka z tworzywa ABS dla wentylatoruw KLIMATOM zapewnia kierowanie strumienia powietrza skierowanego z wentylatora, zwiększając w ten sposób ciśnienia statycznego około 10 Pa. Potem wentylator pracuje z większą wydajnością.

Kierownica powietrza BDS i kratka ADF jest dostępna w średnicy 100 i 125 mm i nadaje się dla wentylatorow IDEA, SOLO, ENTER, IRIS, PRIMO, ARES.